3с-6-5

Наименование: 3с-6-5
Тип арматуры: Клапаны обратные типа 3с
Подтип: На средние параметры
Рабочая среда: вода-пар
Материал корпуса: 20

ОПИСАНИЕ:

Клапаны обратные предназначенны для недопущения изменения направления потока среды в технологической системе.

ХАРАКТЕРИСТИКИ:

Диаметр, DN: 50 мм
Давление, PN: 10 МПа
Температура: 450 С
Коэффициент гидравлического сопротивления: 8.1999999999999993

ГАБАРИТЫ:

D1: 50 мм
D2: 58 мм
L: 240 мм
H: 116 мм
A: 68 мм
Масса: 5.9 кг

ГАБАРИТНЫЙ ЧЕРТЁЖ:

Тел.: +7 (3852) 390 - 530
info@russol.org

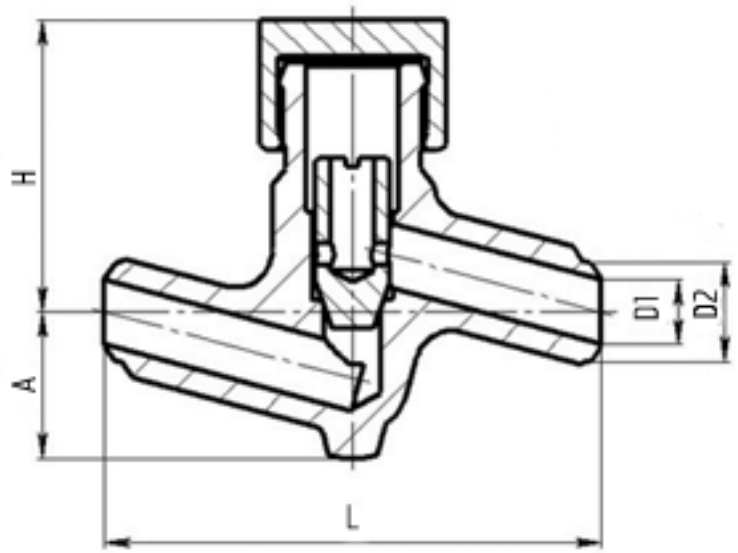

Тел.: +7 (3852) 390 - 530
info@russol.org