www.russol.org

M 630

Наименование: M 630
Тип: Цепи тяговые пластинчатые
Подтип:
ГОСТ: ГОСТ 588-81
ISO:

ОПИСАНИЕ:

Цепи данного вида широко применяются в судостроении, машиностроении, металлургической, деревообрабатывающей, целлюлозно-бумажной, сахарной, промышленностях, в водоочистных сооружениях, в промышленном транспортном оборудовании, в приводах транспортеров, лифтов, элеваторов, в дорожной технике, в конвейерах различного назначения.

ХАРАКТЕРИСТИКИ:

Толщина пластин: 14,0 мм
Шаг цепи, t : 250-1000 мм
Разрушающая нагрузка: 630 (63000) kH (кгс)

РАЗМЕРЫ:

Длина валика (b1) не более: 154 мм
Ширина между внутренними пластинами (b3) не менее: 65 мм
(b4) не более: 214 мм
(d): - мм
Диаметр валика (d1): 36,0 мм
Диаметр втулки (d2): 50 мм
Диаметр ролика (d3): 70,0 мм
Диаметр отверстия втулки (S) не менее: 14,0 мм
Ширина пластин (h): 85 мм

ГАБАРИТНЫЙ ЧЕРТЁЖ:

Тел.: +7 (3852) 390 - 530
info@russol.org

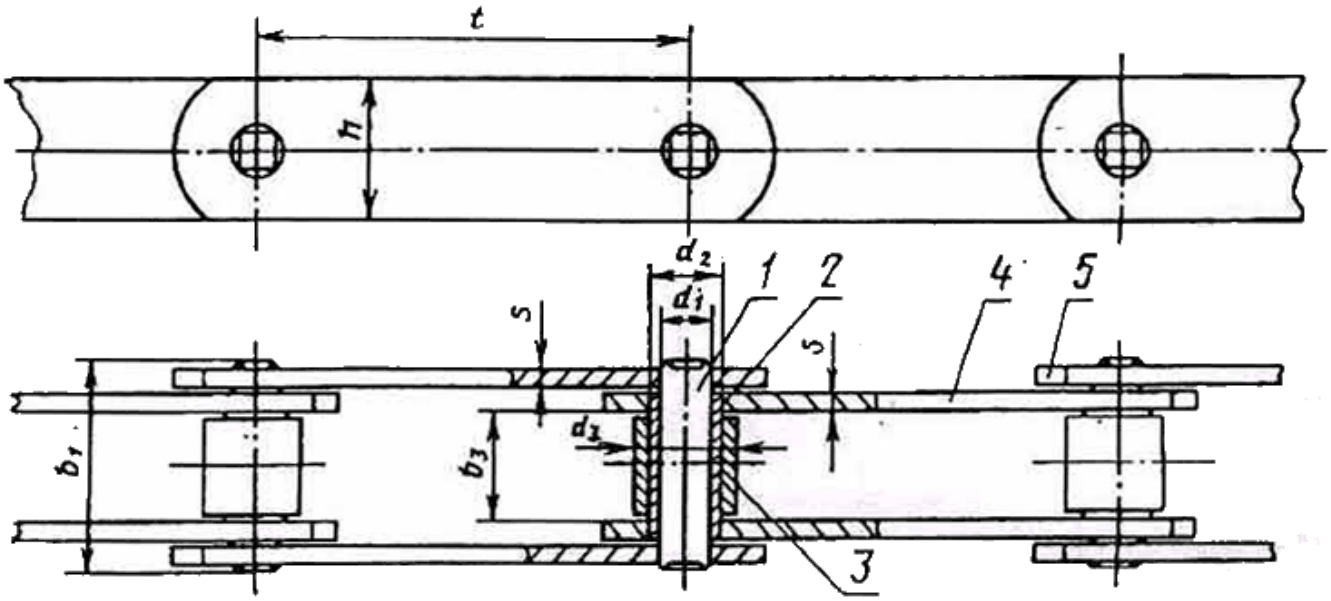

Тел.: +7 (3852) 390 - 530
info@russol.org