ДН-17КГМ

Наименование: ДН-17КГМ
Английское наименование: IDFB-17-C-OG
Тип: Дымосос центробежный одностороннего всасывания типа ДН
Примечания: Назад загнутые лопатки

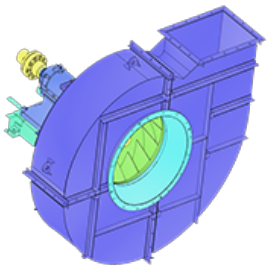

ОПИСАНИЕ:

Центробежные дымососы одностороннего всасывания типа ДН-17 предназначены для отсасывания дымовых газов из топок котлов на твердом топливе паропроизводительностью до 50 т/ч, оборудованных эффективно действующим золоулавливающим оборудованием (степень очистки дымовых газов не менее 90%), а также для отсасывания дымовых газов из топок газомазутных котлов той же паропроизводительности.
Допускается применение дымососов для перемещения неагрессивных газов с запыленностью до 2 г/м3, по абразивности и склонности к налипанию не отличающихся от озоленных дымовых газов.
По характеру кривых полного давления дымососы применяются как для одиночной, так и парал-лельной работы.
Дымососы изготовляются правого и левого вращения. Правым считается вращение рабочего колеса по часовой стрелке, если смотреть со стороны электродвигателя.
Основными узлами дымососов являются: рабочее колесо, улитка, всасывающая воронка, направ-ляющий аппарат и подмоторная рама.

АЭРОДИНАМИЧЕСКИЕ ХАРАКТЕРИСТИКИ:

Производительность: 113.0 тыс. м3
Полное давление: 9260 Па
Температура: 250 С
КПД: 85 %
Запылённость: 2.0 г/м3

ГАБАРИТЫ:

Длина: 2713 мм
Ширина: 2956 мм
Высота: 2582 мм
Масса: 2840 кг

ЭЛЕКТРОДВИГАТЕЛЬ:

Тел.: +7 (3852) 390 - 530
info@russol.org

Мощность: 400 кВт
Частота вращения: 1500 об/мин
Момент инерции: 195 кг*м2

ДОПОЛНИТЕЛЬНЫЕ КОМПЛЕКТУЮЩИЕ:
МЭО: 630 Нм

ВАРИАНТЫ ДОСТАВКИ:
Ж/д: Платформ: 1 | Полувагонов: 0 | Тралов: 0

ГАБАРИТНЫЙ ЧЕРТЁЖ:

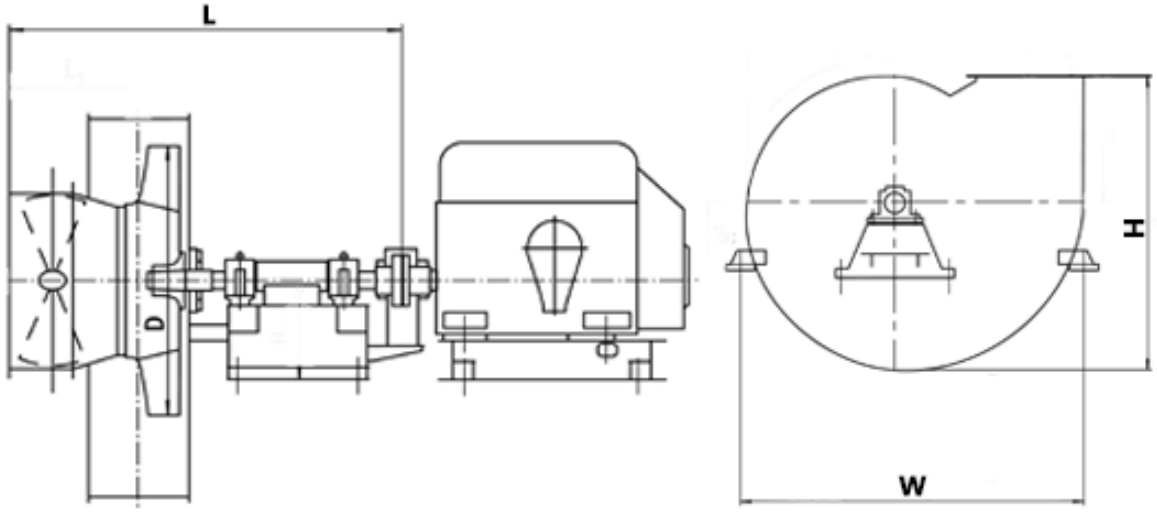

Тел.: +7 (3852) 390 - 530
info@russol.org