ДН-26ФКГМ

Наименование: ДН-26ФКГМ
Английское наименование: IDFB-26-F-C-OG
Тип: Дымосос центробежный одностороннего всасывания типа ДН-ФК
Примечания: Назад загнутые лопатки

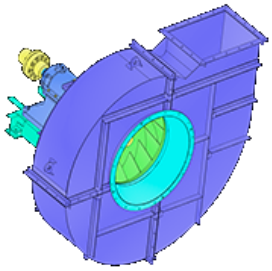

ОПИСАНИЕ:

Высоконапорные центробежные дымососы одностороннего всасывания типа ДН-Ф предназначены для отсасывания дымовых газов из топок паровых стационарных котлов паропроизводительностью до 480 т/ч с повышенным сопротивлением дымового тракта и применения в технологических установках для перемещения неагрессивных газов с запылённостью твёрдыми частицами не более 2 г/м3, по абразивности не отличающимися от золы дымовых газов. Применение данных дымососов рекомендуется для перемещения сред, содержащих примеси, склонные к налипанию на лопатки рабочих колёс.

АЭРОДИНАМИЧЕСКИЕ ХАРАКТЕРИСТИКИ:

Производительность: 200.0 тыс. м3
Полное давление: 6760 Па
Температура: 250 С
КПД: 78 %
Запылённость: 2.0 г/м3

ГАБАРИТЫ:

Длина: 3560 мм
Ширина: 5250 мм
Высота: 4110 мм
Масса: 8020 кг

ЭЛЕКТРОДВИГАТЕЛЬ:

Мощность: 630 кВт
Частота вращения: 750 об/мин
Момент инерции: 1780 кг*м2

ДОПОЛНИТЕЛЬНЫЕ КОМПЛЕКТУЮЩИЕ:
МЭО: 630 Нм

Тел.: +7 (3852) 390 - 530
info@russol.org

ВАРИАНТЫ ДОСТАВКИ:
Ж/д: Платформ: 1 | Полувагонов: 0 | Тралов: 0

ГАБАРИТНЫЙ ЧЕРТЁЖ:

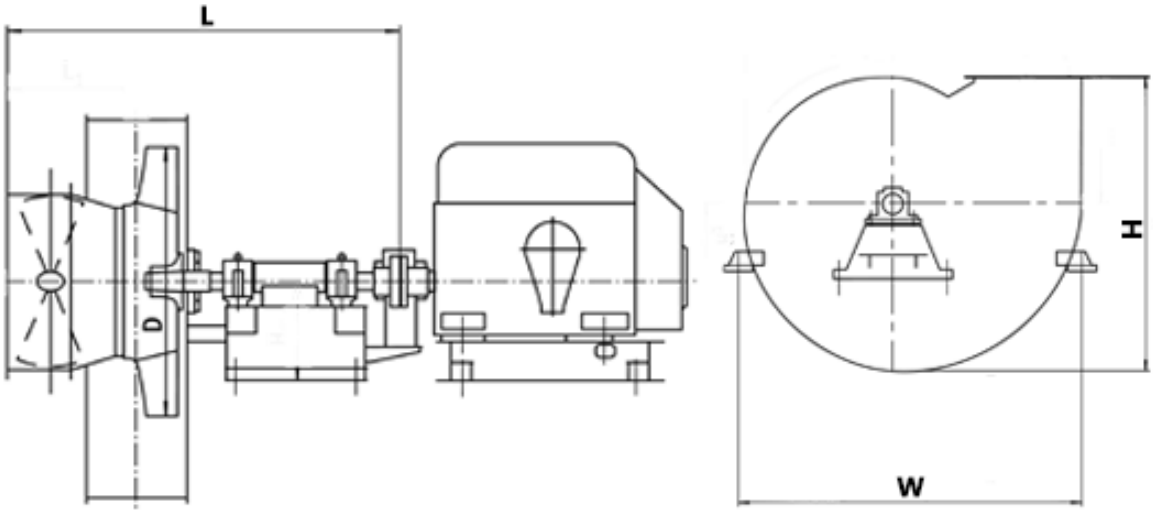

Тел.: +7 (3852) 390 - 530
info@russol.org