ВЦ-14-46 №6,3 Исп.1, 5,5 кВт

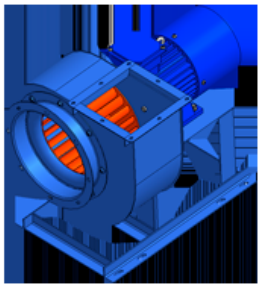

Наименование: ВЦ-14-46 №6,3 Исп.1, 5,5 кВт
Английское наименование:
MPRF-280-46-6.3-E1-5.5
Тип: Среднего давления типа ВЦ-14
Примечания: Рекомендованные виброизоляторы: Д041, в количестве 4 шт.

ОПИСАНИЕ:

Вентиляторы типа ВЦ-14-46 применяются в системах вентиляции промышленных, жилых и гражданских объектов, системах кондиционирования воздуха, а также для других производственных и санитарно-технических нужд. Данные вентиляторы среднего давления выполняются правого, либо левого вращения с назад загнутыми лопатками. С учетом сферы применения и требуемых параметров вентиляторы могут быть изготовлены в следующих исполнениях:
- - Из углеродистой стали
- - Из нержавеющей стали, коррозионностойкие
- - Взрывозащищенные
- - Взрывозащищенные и коррозионностойкие
- - Взрывозащищенные из алюминиевых сплавов
- - Коррозионностойкие из титановых сплавов
- - Теплостойкие из углеродистой стали
- - Теплостойкие, коррозионностойкие

АЭРОДИНАМИЧЕСКИЕ ХАРАКТЕРИСТИКИ:

Производительность: 13.0 тыс. м3
Полное давление: 990 Па
Температура: 200 С
КПД: 65-73 %
Запылённость: 0.1 г/м3

ГАБАРИТЫ:

Длина: 1254 мм
Ширина: 1150 мм
Высота: 1172 мм
Масса: 241 кг

ЭЛЕКТРОДВИГАТЕЛЬ:

Тел.: +7 (3852) 390 - 530
info@russol.org

Мощность: 5,5 кВт
Частота вращения: 750 об/мин
Момент инерции: n/a кг*м2

ДОПОЛНИТЕЛЬНЫЕ КОМПЛЕКТУЮЩИЕ:
МЭО: n/a Нм

ВАРИАНТЫ ДОСТАВКИ:
Ж/д: Платформ: 1 | Полувагонов: 0 | Тралов: 0

ГАБАРИТНЫЙ ЧЕРТЁЖ:

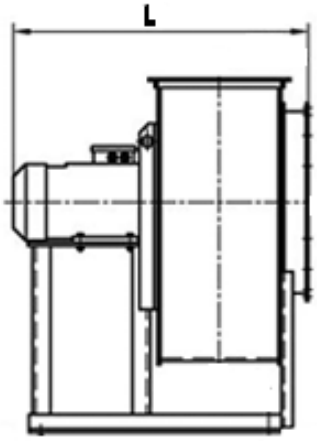

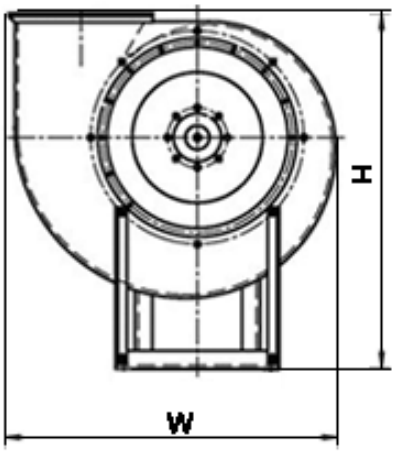

Тел.: +7 (3852) 390 - 530
info@russol.org