ВЦП 7-40 №4 Исп.1, 4 кВт

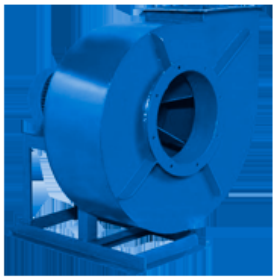

Наименование: ВЦП 7-40 №4 Исп.1, 4 кВт
Английское наименование: DRF-7-40-4-E1-4
Тип: Вентилятор пылевой типа ВЦП
Примечания: Рекомендованные виброизоляторы: ДОЗ9, в количестве 4 шт.

ОПИСАНИЕ:

Вентиляторы типа ВЦП 7-40 применяются в системах вентиляции общего назначения, в пылеочистных установках, в системах пневмотранспорта зерна, в линиях по производству круп, в системах пневматической транспортировки сыпучих материалов, в системах отбора запыленного воздуха при производстве цемента и железобетонных конструкций. Также данные вентиляторы эксплуатируются для удаления древесных стружек и опилок, отсоса металлической пыли от станков, для удаления пыли и шлаков при сварочном производстве, а также для других производственных и санитарно-технических нужд. Данные вентиляторы среднего давления изготавливаются правого, либо левого вращения с радиальными лопатками. С учетом сферы применения и требуемых параметров вентиляторы могут быть изготовлены в следующих исполнениях:
- Из углеродистой стали
- Из нержавеющей стали, коррозионностойкие
- Коррозионностойкие из титановых сплавов.

АЭРОДИНАМИЧЕСКИЕ ХАРАКТЕРИСТИКИ:

Производительность: 4.9 тыс. м3
Полное давление: 2790 Па
Температура: 80 С
КПД: 45-53 %
Запылённость: 600.0 г/м3

ГАБАРИТЫ:

Длина: 795 мм
Ширина: 611 мм
Высота: 643 мм
Масса: 54 кг

ЭЛЕКТРОДВИГАТЕЛЬ:

Тел.: +7 (3852) 390 - 530
info@russol.org

Мощность: 4 кВт
Частота вращения: 3000 об/мин
Момент инерции: n/a кг*м2

ДОПОЛНИТЕЛЬНЫЕ КОМПЛЕКТУЮЩИЕ:
МЭО: n/a Нм

ВАРИАНТЫ ДОСТАВКИ:
Ж/д: Платформ: 1 | Полувагонов: 0 | Тралов: 0

ГАБАРИТНЫЙ ЧЕРТЁЖ:

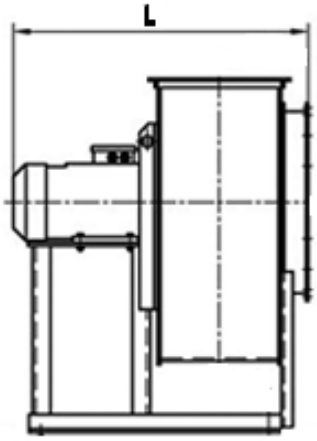

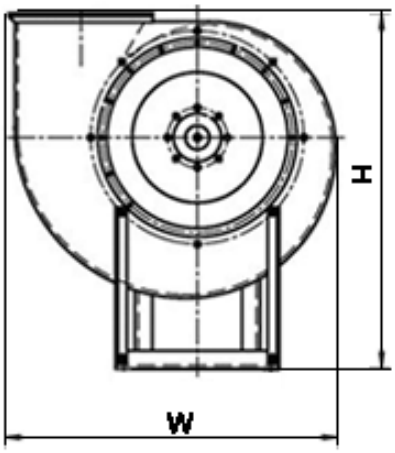

Тел.: +7 (3852) 390 - 530
info@russol.org