ВМ-17

Наименование: ВМ-17
Английское наименование: MF-17
Тип: Вентилятор мельничный
Примечания: Назад загнутые лопатки

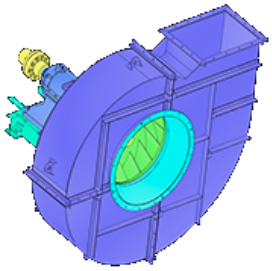

ОПИСАНИЕ:

Вентиляторы типа ВМ предназначены для пневматической транспортировки неагрессивной взрывобезопасной угольной пыли в системах пылеприготовления котлов при размалывании твердых топлив типа антрацит или полуантрацит в барабанно-шаровых мельницах производительностью от 20 до 70 т/ч. Конструкция вентиляторов рассчитана на установку их после сепараторов и циклонов и допу-скает запыленность пылеугольной аэросмеси, не превышающую 80 г/м3. Допускается применение вентиляторов в технологических установках для транспортировки неагрессивных сред с запыленностью до 80 г/м3, по абразивности и склонности к налипанию не отличающихся от пылеугольной аэросмеси. Вентиляторы данной серии — центробежные, одностороннего всасывания.

АЭРОДИНАМИЧЕСКИЕ ХАРАКТЕРИСТИКИ:

Производительность: 58.0 тыс. м3
Полное давление: 9200 Па
Температура: 70 С
КПД: 82 %
Запылённость: 80.0 г/м3

ГАБАРИТЫ:

Длина: 2130 мм
Ширина: 2960 мм
Высота: 2580 мм
Масса: 2489 кг

ЭЛЕКТРОДВИГАТЕЛЬ:

Мощность: 200 кВт
Частота вращения: 1500 об/мин
Момент инерции: 175 кг*м2

Тел.: +7 (3852) 390 - 530
info@russol.org

ДОПОЛНИТЕЛЬНЫЕ КОМПЛЕКТУЮЩИЕ:
МЭО: 630 Нм

ВАРИАНТЫ ДОСТАВКИ:
Ж/д: Платформ: 1 | Полувагонов: 0 | Тралов: 0

ГАБАРИТНЫЙ ЧЕРТЁЖ:

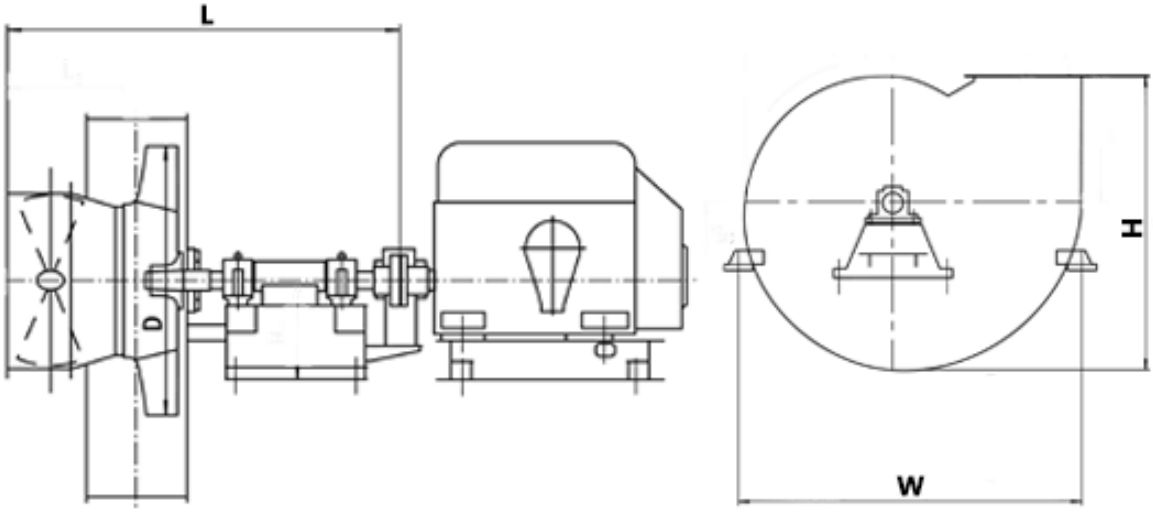

Тел.: +7 (3852) 390 - 530
info@russol.org