ВД-18

Наименование: ВД-18
Английское наименование: FDF-18
Тип: Вентилятор дутьевой центробежный
Примечания: Вперед загнутые лопатки

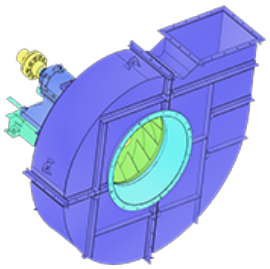

ОПИСАНИЕ:

Дутьевые вентиляторы одностороннего всасывания типа ВД предназначены для подачи воздуха в топку котлоагрегатов. Вентиляторы изготовляются правого и левого вращения. Правым считается вращение рабочего колеса по часовой стрелке, если смотреть со стороны электродвигателя. Основными узлами вентилятора являются: рабочее колесо, ходовая часть, улитка, всасывающий карман, подставки и опоры.

АЭРОДИНАМИЧЕСКИЕ ХАРАКТЕРИСТИКИ:

Производительность: 97.0 тыс. м3
Полное давление: 4700 Па
Температура: 30 С
КПД: 70 %
Запылённость: 0.1 г/м3

ГАБАРИТЫ:

Длина: 2921 мм
Ширина: 2751 мм
Высота: 3050 мм
Масса: 4300 кг

ЭЛЕКТРОДВИГАТЕЛЬ:

Мощность: 200 кВт
Частота вращения: 750 об/мин
Момент инерции: 328 кг*м2

ДОПОЛНИТЕЛЬНЫЕ КОМПЛЕКТУЮЩИЕ:
МЭО: 630 Нм

ВАРИАНТЫ ДОСТАВКИ:
Ж/д: Платформ: 1 | Полувагонов: 0 | Тралов: 0

Тел.: +7 (3852) 390 - 530
info@russol.org

ГАБАРИТНЫЙ ЧЕРТЁЖ:

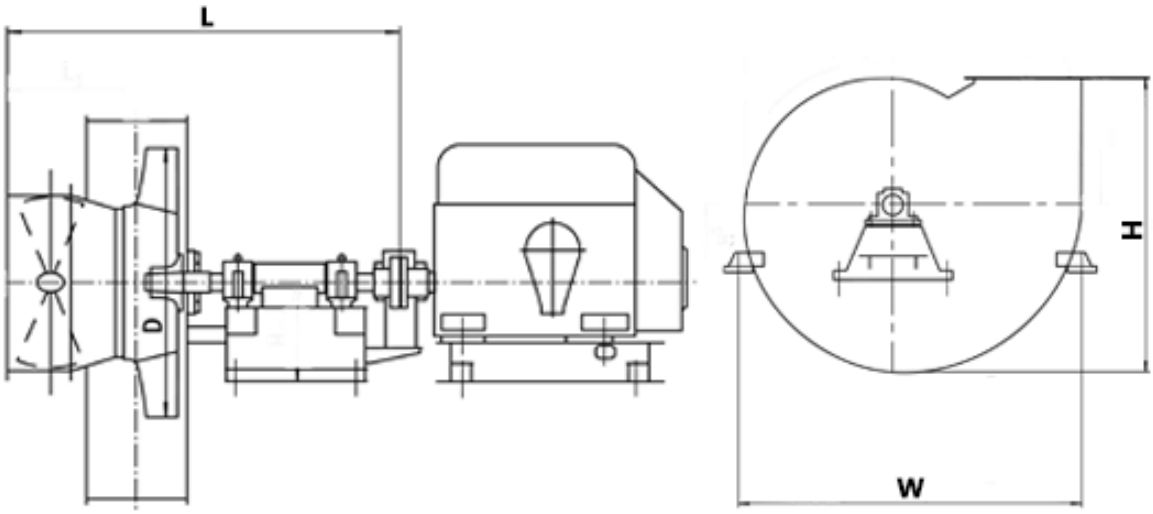

Тел.: +7 (3852) 390 - 530
info@russol.org